SNELLE, ROBUUSTE MULTIFUNCTIONELE KLEURENLASERPRINTER

Epson AcuLaser **CX28DN-reeks**

- Multifunctionele A4-kleurenlaserprinter voor werkgroepen
- Druk tot 24 ppm af in kleur en zwart-wit
- Afdrukken, scannen en kopiëren
- Flexibel dubbelzijdig afdrukken en automatische dubbelzijdige documentinvoer
- Standaard PostScript 3- en PCL 6-emulaties
- Scannen naar e-mail, FTP, SMB, USB-geheugen en andere bronnen
- Ondersteuning voor Gigabit Ethernet en IPv6

Maak uw bedrijf productiever en veelzijdiger met dit multifunctionele kleurenapparaat voor afdrukken, scannen en kopiëren.

Ontworpen voor veeleisende werkgroepen
De Epson AcuLaser CX28DN-reeks voldoet aan alle afdruk-, scan- en kopieerbehoeften van grote werkgroepen. Met een maandelijkse afdrukcapaciteit van 60.000 pagina's en een indrukwekkende afdruk- en kopieersnelheid tot 24 ppm in kleur en zwart-wit is dit apparaat ideaal voor intensief gebruik. Dankzij de standaard en de automatische dubbelzijdige documentinvoer van 50 pagina's kunnen documenten van meerdere pagina's eenvoudig worden gescand en gekopieerd.

Veelzijdige zakelijke oplossing
Pas uw afdrukcapaciteit aan uw bedrijf aan door middel van een optionele harde schijf voor intensiever gebruik of een grotere papiercapaciteit tot 850 vellen. U kunt ook scannen naar een pc, een netwerkmap of e-mail, of direct naar een USB-geheugen.

Eenvoudige integratie in uw complexe IT-systemen
De Epson AcuLaser CX28DN-reeks past eenvoudig in geavanceerde IT-omgevingen, met standaardondersteuning voor de nieuwste Windows-, Mac- en Linux-systemen en standaardemulaties van PS3 naar PCL6 en PCL5c/e.

Minder kosten en energie-efficiënt
Deze printer voldoet aan de ENERGY STAR®-normen en gebruikt minder energie in stand-bymodus en tijdens het afdrukken, waardoor u energie bespaart. Dankzij de aparte CMYK-fotogeleiding voorkomt u bovendien onnodige verspilling van materiaal, terwijl de toners met hoge capaciteit voor lage bedrijfskosten zorgen.

EPSON®
EXCEED YOUR VISION

PRODUCTSPECIFICATIES

AFDRUKKENMERKEN	
Afdruktechnologie	Kleurenlaserprinter
Afdrukresolutie	Maximaal 600 x 600 dpi
Afdruksnelheid	Tot 24 ppm (A4 in kleur en zwart-wit)
Tijd tot eerste afdruk	Minder dan 18 seconden (A4 in kleur en zwart-wit)
Opwarmtijd	Minder dan 50 seconden
Maximumvolume per maand	Tot 60.000 pagina's
KOPIEERKENMERKEN	
Kopieerresolutie	Maximaal 600 x 600 dpi
Kopieersnelheid	Tot 24 kpm (A4 in kleur en zwart-wit)
Tijd tot eerste kopie	Minder dan 25 seconden (A4 in zwart-wit) en 28 seconden (A4 in kleur)
Meerdere kopieën	1 – 99 kopieën
Continu kopiëren via ADF	Tot 50 vellen
Zoom	25 – 400%
SCANKENMERKEN	
Scantechnologie	Flatbedscanner + dubbelzijdige ADF (automatische documentinvoer)
Scansnelheid	Tot 142 mm/sec.
Scanresolutie	Maximaal 600 x 600 dpi
Kleurendiepte	24 bit
Compatibiliteit	Twain, WIA
Scangebied	Tot 215,9 x 330,2 mm
Scannen naar	Scannen naar e-mail, FTP, SMB, USB-geheugen in TIFF, PDF, JPEG
CONTROLLER	
Processor	500 MHz
Geheugen	Standaard: 256 MB, maximum: 768 MB
Printerbesturingstaal	PCL6-, PCL5c/e-, PostScript 3-emulatie
INTERFACES	
Standaardinterfaces	Ethernet (10/100/1000Base-TX), High-Speed USB 2.0, USB Host
Netwerkafdrukprotocollen	TCP/IP: IPP1.1, LPD
Netwerkbeheerprotocollen	TCP/IP: FTP (client/server), DHCP, SNMP, BootP, ARP, HTTPv1.1, HTTP3, SMTP, POP3, SLPv2, LDAPv3, TCPIP Socket printing, DNS, DDNS, Bonjour, AutoIP, Ping, IPv4, IPv6, IPsec
Panel	Ja (20 tekens x 4 regels lcd, 24 knoppen)
MEDIABEHEER	
Standaardpapierinvoer	350 vellen (multifunctionele lade voor 100 vellen + papierlade voor 250 vellen)
Maximale papierinvoer	850 vellen (multifunctionele lade voor 100 vellen + papierlade voor 250 vellen + optionele papierlade voor 500 vellen)
Papierformaat	A4, A5, B5, LT, GLT, LGL, GLG, EXE, Statement, Folio, transparanten, etiketten, Chokei#3, C6, Monarch, DL, Com10, ISO-B5, wenskaarten, aangepaste grootte: van 92~148 mm tot 216~356 mm
Papiergewicht	60~210 g/m²
Optioneel papierbeheer	Papierlade voor 500 vellen – C12C802042 – Max.: 1
Duplex-eenheid	Standaard (ingebouwd)
Specificaties automatische documentinvoer	Dubbelzijdige automatische documentinvoer voor 50 vellen
Papieruitvoer	250 vellen (met beeldzijde onder)
STROOMVEREISTEN	
Normen	ENERGY STAR®
Spanning/frequentie/stroom	220~240V / 50~60Hz ±3% / 6,0A
Stroomverbruik	Max.: 1250 W; Continu afdrukken: 650 W; Klaar: 200 W; Slaapstand: 25 W; Uitgeschakeld: 0 W
ONDERSTEUND BESTURINGSSYSTEEM	
Windows-ondersteuning	Windows Seven / Vista (32/64bit) / XP (32/64bit) / Server 2008 (32/64bit) / Server 2003 (32/64bit) / Windows 2000 (SP4 of hoger)
Mac-ondersteuning	Mac OS X 10.2.8 of hoger
Ander besturingssysteem	Red Hat Linux 9.0, SuSE Linux 8.2
AFMETINGEN EN GEWICHT	
AL-CX28DN	539 x 590 x 578 mm – 50 kg (zonder verbruiksmaterialen)
AL-CX28DTN	539 x 590 x 688 mm – 56,8 kg (zonder verbruiksmaterialen)
Papierlade voor 500 vellen	539 x 590 x 111 mm – 6,8 kg
Printerkast	515 x 580 x 480 mm – 14,8 kg
OMGEVINGSCONDITIES	
Temperatuur	In bedrijf: 10~35°C / Opgeslagen: 0~35°C
Luchtvochtigheid	In bedrijf: 15~85% RV / Opgeslagen: 30~85% RV
Geluidsvermogen	In bedrijf: 6,49 B, Klaar: 5,13 B
Geluidsdruk	In bedrijf: 54,5 dB(A); Klaar: 39 dB(A)
VOORSCHRIFTEN	
Materialen	Bevat geen materialen die door de landelijke regelgeving zijn verboden Hoeveelheid gevaarlijke materialen binnen de toegestane hoeveelheden
Chemische voorschriften	Voldoet aan OSHA, TSCA en EINECS
Milieumaatregelen	ENERGY STAR®, voldoet aan RoHS
GARANTIE*2	
Standaard	1 jaar on-site garantie
Optioneel	3 jaar uitgebreide on-site garantie: ECPGRP55

Epson AcuLaser **CX28DN-reeks**

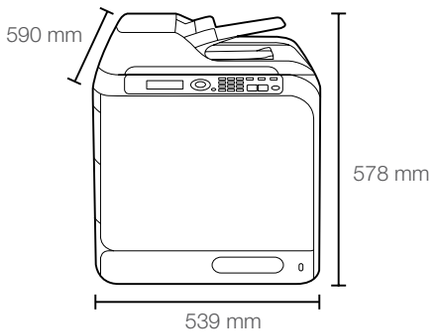

PRODUCTMODELLEN

Epson AcuLaser CX28DN	C11CA62001BZ
Epson AcuLaser CX28DTN	C11CA62001BY
Epson AcuLaser CX28DNC	C11CA62001BX
Epson AcuLaser CX28DTNC	C11CA62001BW

VERBRUIKSMATERIALEN

Tonercartridges met hoge capaciteit:	
Zwart – 8000 pagina's*	C13S050493
Cyaan – 8000 pagina's*	C13S050492
Geel – 8000 pagina's*	C13S050490
Magenta – 8000 pagina's*	C13S050491
Eerste CMYK-toner – 3000 pagina's	
Beeldverwerkingseenheden:	
Zwart – 30.000 pagina's*	C13S051194
Cyaan – 30.000 pagina's*	C13S051193
Geel – 30.000 pagina's*	C13S051191
Magenta – 30.000 pagina's*	C13S051192
Tonerafvalreservoir:	
Zwart-wit: 36.000 / Kleur: 9000	C13S050498

*Op basis van 5% dekking

OPTIES

Papierlade voor 500 vellen	C12C802591
Harde schijf van 40 GB	C12C824491
Printerkast	7105715

INZAMELING TONERCARTRIDGES*3

Deze gratis service helpt u verbruikte Epson-inktpatronen op een veilige en milieuvriendelijke manier in te zamelen en te recycleren. U kunt uw verbruikte inktpatronen op drie manieren afvoeren en zo een actieve rol spelen in het beperken van afval:

- Plaats ze in een speciale inzameldoos die zal worden opgehaald zodra deze vol is
- Stuur ze kosteloos terug met de post
- Breng ze naar een Epson Express Centre

BETERE PRODUCTEN VOOR EEN BETERE TOEKOMST

Bij Epson weten we dat een planning voor de toekomst een sterke betrokkenheid bij de omgeving vereist. Daarom streven wij ernaar vernieuwende producten te maken die betrouwbaar, recycleerbaar en energiezuinig zijn. Met betere producten die minder natuurlijke bronnen verbruiken, kunnen wij zorgen voor een betere toekomst voor ons allemaal.

*1 Bezoek www.epson-europe.com voor meer informatie.
*2 Niet alle garanties zijn beschikbaar in alle landen. Neem contact op met een Epson-vertegenwoordiger in uw regio.
*3 Bezoek www.epson.com/recycle voor meer informatie over producten en de beschikbaarheid

Better Products for a Better Future

Neem contact op met het Epson-kantoor in uw regio of ga naar **www.epson-europe.com** voor meer informatie

Epson Europe BV - Vestiging België
Belgicastraat 4 - Keiberg
B-1930 Zaventem
Infoline: 070/350120*
* (0.1735 E/min.)
www.epson.be

Epson Europe BV - Vestiging Benelux
Entrada 701
NL-1096 EJ Amsterdam
Infoline: 0900-5050808*
* (0.05 E/oproep + 0.15 E/min.)
www.epson.nl

Handelsmerken en geregistreerde handelsmerken zijn het eigendom van Seiko Epson Corporation of de respectieve eigenaars.
Productinformatie kan zonder voorafgaande kennisgeving worden gewijzigd.

CX28DN_Series_DS – 1NL– 06/10

EPSON®